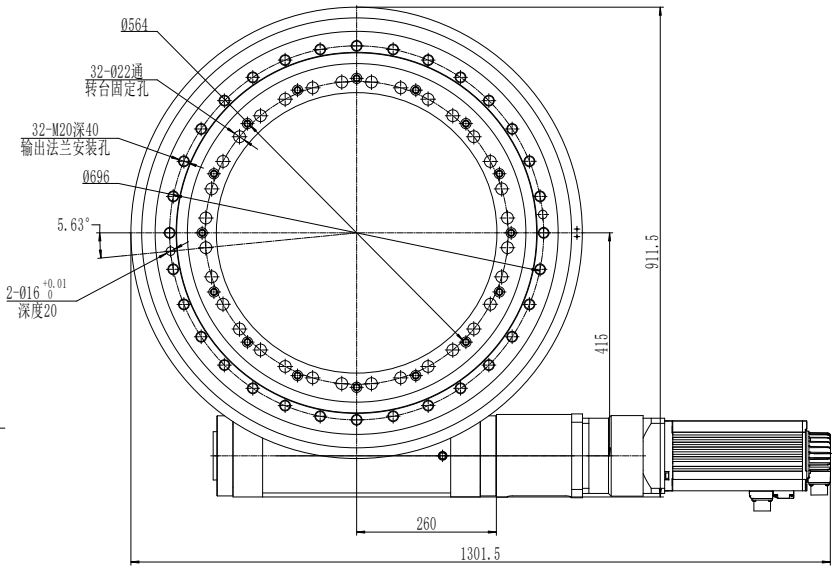

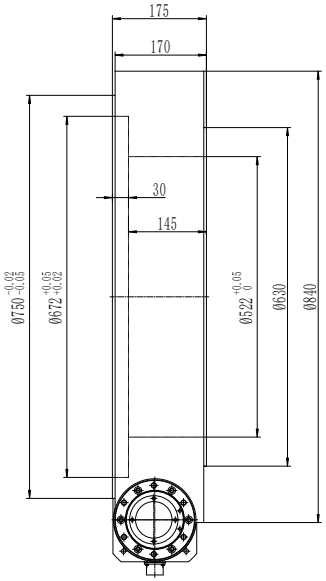

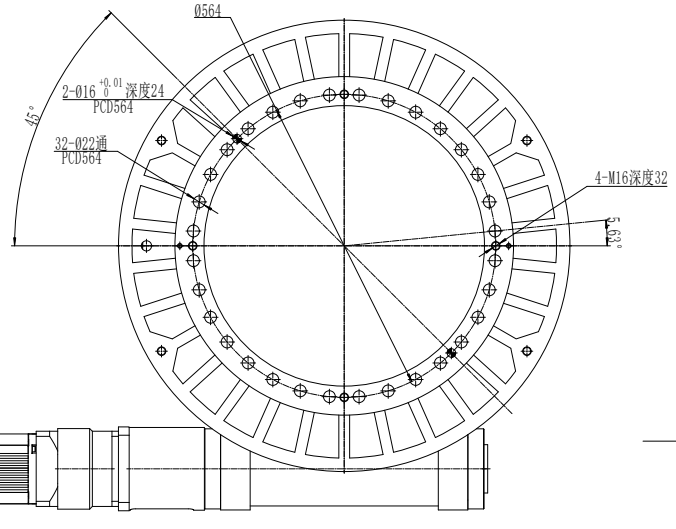

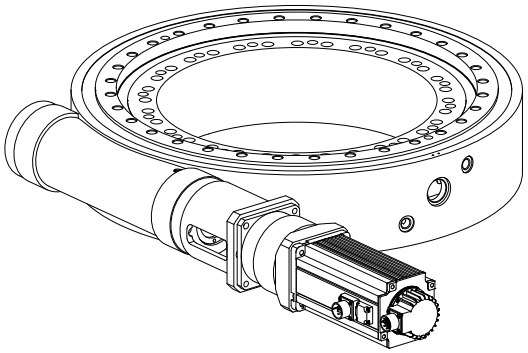

标记	处数	更改文件名	签 字	日 期
设 计				
			日 期	

图 样 标 记				重 量	比 例
					1:7
共		张		第	张

苏州三福士精密机械有限公司

http://www.safdex.cn

客户名称

借 (通) 用 件 登 记	
旧底图总号	
底 图 总 号	
签 字	
日 期	
档案员	日期